URBATEK
MOBILIARIO URBANO

CATÁLOGO GENERAL

# Mobiliario urbano

## Diseñando la ciudad del mañana

CATÁLOGO ACTUAL Y LÍNEA DE EXPANSIÓN 2026

**Diseño contemporáneo**

**Fabricación nacional premium**

**Durabilidad extrema**

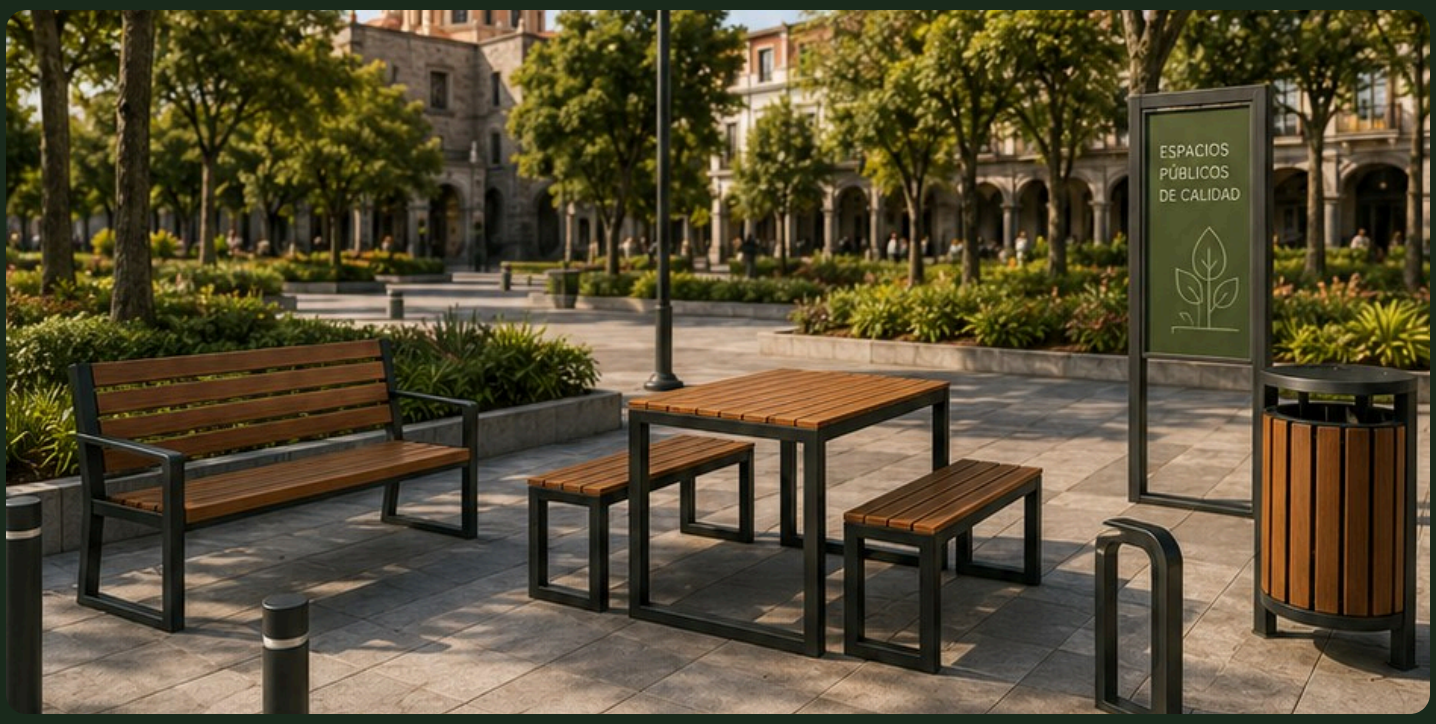

# Índice

## 9 categorías · 29 modelos


### 01 Mobiliario de descanso 03

| | | |
|---|---|---|
| 01 | Banca de descanso Elegance | 04 |
| 02 | Mesa de juegos / Ajedrez | 05 |
| 03 | Mesa de picnic Octagonal | 06 |
| 04 | Mesa de picnic Urban | 07 |

### 02 Iluminación urbana 08

| | | |
|---|---|---|
| 05 | Luminaria / Baliza Línea | 09 |
| 06 | Luminaria para árboles Focus | 10 |
| 07 | Poste de luminaria solar LED | 11 |

### 03 Seguridad vial 12

| | | |
|---|---|---|
| 08 | Bolardo de seguridad cilíndrico | 13 |
| 09 | Bolardo retráctil / automático | 14 |
| 10 | Poste peatonal URB-L01 | 15 |
| 11 | Valla de seguridad | 16 |

### 04 Movilidad y ciclismo 17

| | | |
|---|---|---|
| 12 | Aparca bicis · Modelo espiral · Exterior | 18 |
| 13 | Ciclopuerto techado · Exterior | 19 |
| 14 | Parabús / Paradero | 20 |

### 05 Recreación y deporte 21

| | | |
|---|---|---|
| 15 | Gimnasio al aire libre · Modelo Urban | 22 |
| 16 | Gradas / Butacas metálicas | 23 |
| 17 | Juego infantil · Módulo básico | 24 |

### 06 Limpieza y reciclaje 25

| | | |
|---|---|---|
| 18 | Bote de basura Lumi | 26 |
| 19 | Bote de basura Nord · Interior | 27 |
| 20 | Bote de basura Perfor · Exterior | 28 |
| 21 | Estación de reciclaje 3 flujos · Modelo Urban | 29 |

### 07 Jardinería urbana 30

| | | |
|---|---|---|
| 22 | Alcorque / rejilla para árbol | 31 |
| 23 | Macetero urbano Lumina | 32 |

### 08 Mobiliario canino 33

| | | |
|---|---|---|
| 24 | Mobiliario canino · Agility Urban | 34 |

### 09 Servicios y estructuras 35

| | | |
|---|---|---|
| 25 | Andamio estándar | 36 |
| 26 | Bebedero público | 37 |
| 27 | Kiosco / caseta · Prefabricada | 38 |
| 28 | Pérgola / sombra urbana | 39 |
| 29 | Señalética · Tótem informativo | 40 |

CATEGORÍA 01 / 09

# 01 Mobiliario de descanso

Soluciones funcionales, resistentes y estéticas para espacios de descanso en entornos urbanos.

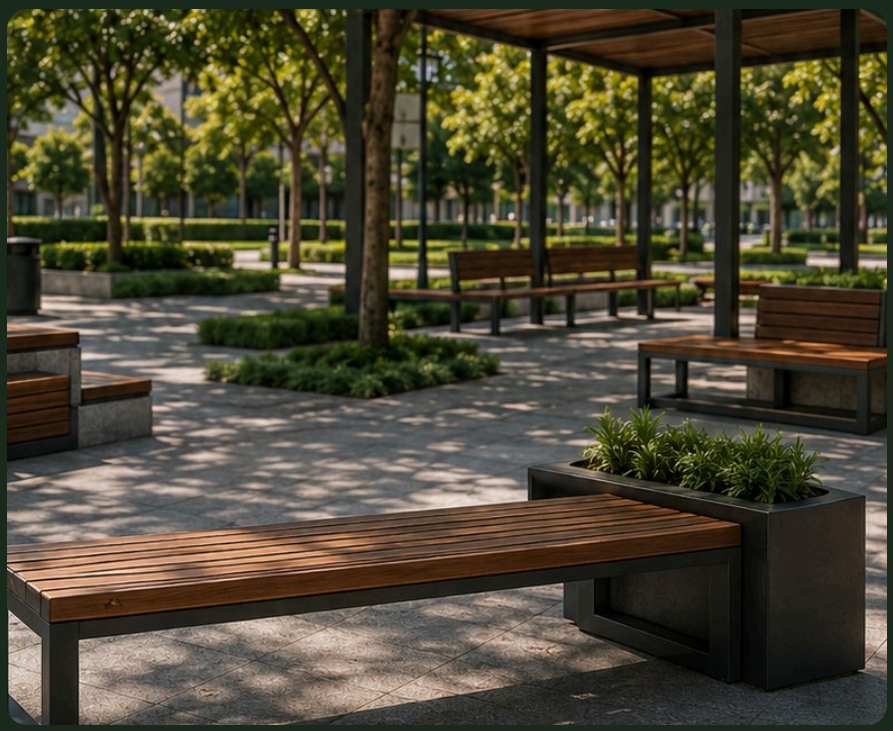

MODELOS 04


| | | |
|---|---|---|
| 01 | Banca de descanso Elegance | 04 |
| 02 | Mesa de juegos / Ajedrez | 05 |
| 03 | Mesa de picnic Octagonal | 06 |
| 04 | Mesa de picnic Urban | 07 |

# Banca de descanso *Elegance*

Diseñada para elevar el carácter de plazas y jardines públicos, la Banca de Descanso Elegance combina herrería clásica con madera tratada de alta calidad, ofreciendo una solución confortable, resistente y estética que perdura en el tiempo.



01 **Distinción atemporal**
Herrería clásica que eleva el estatus visual de cualquier plaza histórica.

02 **Calidez resiliente**
Madera de pino con tratamiento premium contra rayos UV y humedad.

03 **Integridad estructural**
Chasis en solera de acero de 1/4" para uso público intensivo.

## FICHA TÉCNICA

| | |
|---|---|
| **Largo** | 160 cm |
| **Altura** | 82 cm · asiento 45 cm |
| **Estructura** | Solera de acero 1/4" |
| **Asiento** | Madera de pino tratada |
| **Peso** | 29 kg |

DIBUJO ACOTADO

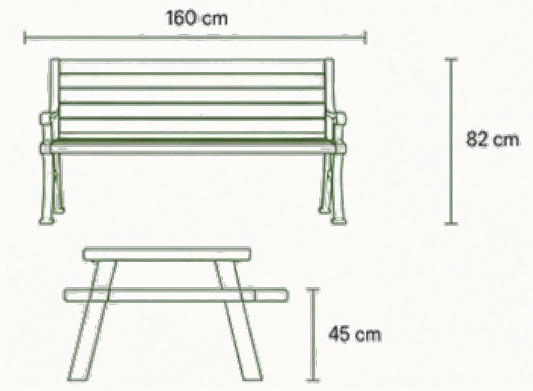


FABRICACIÓN *Bajo pedido · cotización a proyecto*

01 · MOBILIARIO DE DESCANSO 02 / 29

# Mesa de juegos
## Ajedrez

Diseñada para plazas, parques, escuelas y áreas de convivencia. Su tablero integrado y estructura robusta fomentan la interacción social con una solución durable y de mantenimiento sencillo.



01 **Convivencia estratégica**
Tablero integrado que invita a la pausa y al juego en plazas y escuelas.

02 **Plataforma sólida**
Estructura en tubo de acero de 2" y superficie en lámina multiperforada calibre 14.

03 **Acabado blindado**
Prefosfatizado con fosfato de zinc y pintura electrostática para mayor durabilidad.

04 **Diseño urbano**
Estética compacta y funcional que se integra a espacios públicos de convivencia.

### FICHA TÉCNICA

| | |
|---|---|
| **Dimensiones** | 140 × 140 × 75 cm · 4 personas |
| **Estructura** | Tubo de acero 2" |
| **Superficie** | Lámina multiperforada calibre 14 · tablero integrado |
| **Acabado** | Fosfato de zinc + pintura electrostática |
| **Uso** | Exterior |
| **Instalación** | Anclaje a piso |

DIBUJO ACOTADO

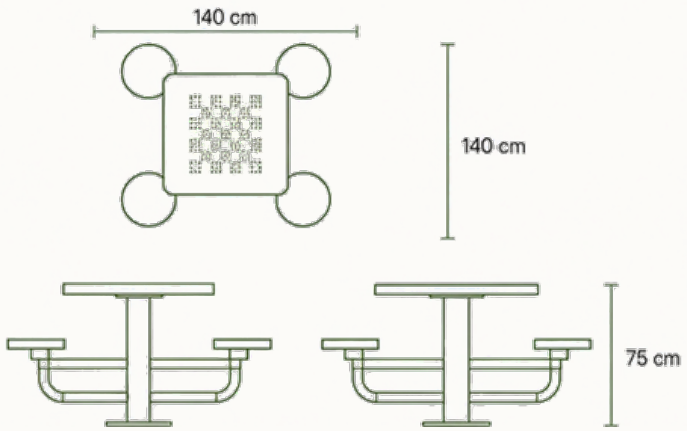


FABRICACIÓN Bajo pedido · cotización a proyecto

01 · MOBILIARIO DE DESCANSO 03 / 29

# Mesa de picnic
## Octagonal

Diseñada para espacios públicos que buscan funcionalidad, resistencia y un estilo moderno que fomenta la convivencia.

01 **Geometría inclusiva**
Diseño de 360° que fomenta la interacción entre todos los usuarios.

02 **Plataforma inamovible**
Perfiles de acero pesado que anulan cualquier oscilación.

03 **Superficies premium**
Madera maciza con tratamiento de grado exterior.

04 **Diseño urbano**
Estética moderna que se integra perfectamente en parques, plazas y áreas de convivencia.



### FICHA TÉCNICA

| | |
|---|---|
| **Diámetro** | 160 cm |
| **Altura** | 75 cm |
| **Estructura** | Tubo cuadrado 50×50 mm |
| **Superficie** | Madera de pino tratada |
| **Capacidad** | 8 personas · 70 kg |

DIBUJO ACOTADO

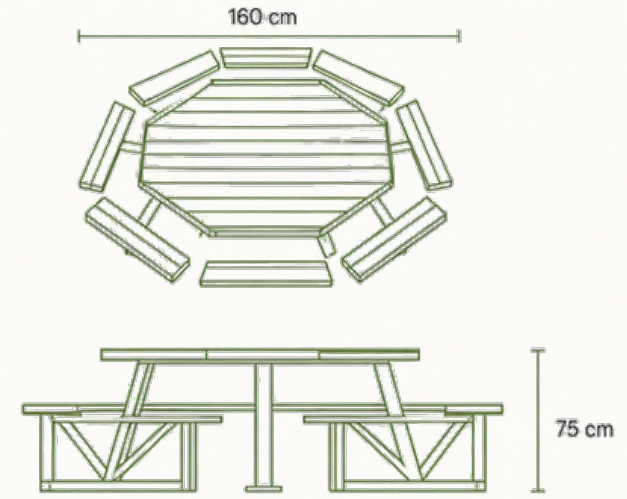


FABRICACIÓN Bajo pedido · cotización a proyecto

01 · MOBILIARIO DE DESCANSO 04 / 29

# Mesa de picnic
## Urban

Diseñada para espacios públicos que buscan funcionalidad, resistencia y un estilo moderno que se adapta a cualquier entorno.

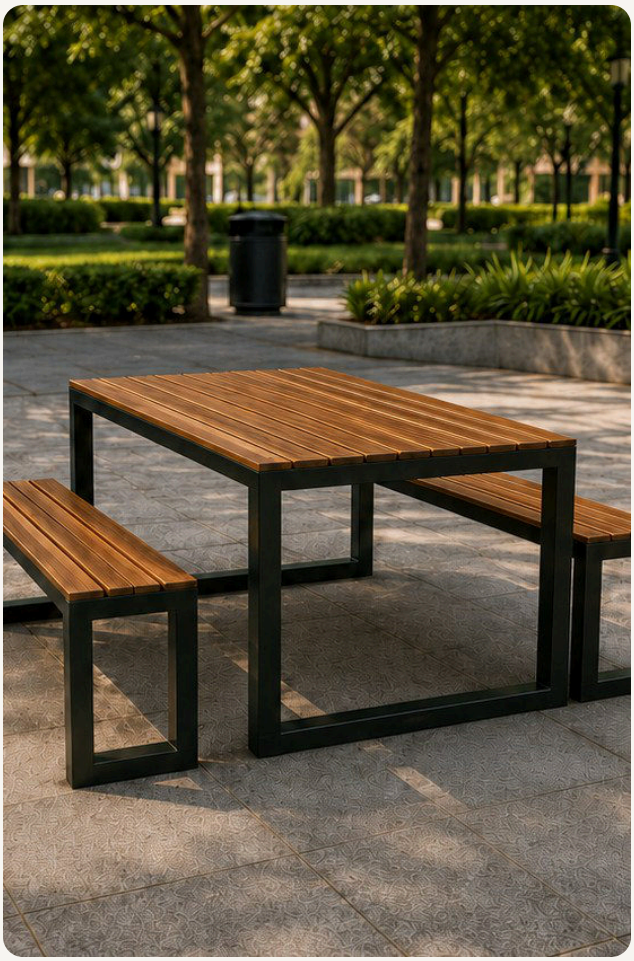

01 **Diseño funcional**
Ideal para parques, plazas, escuelas y áreas recreativas. Espacio cómodo para compartir al aire libre.

02 **Estructura resistente**
Fabricada en acero al carbono con recubrimiento anticorrosivo para mayor durabilidad.

03 **Madera de alta calidad**
Cubierta con listones de madera tratada para exteriores, resistente a la humedad y al desgaste.

04 **Diseño urbano**
Estética moderna que se integra perfectamente en cualquier entorno urbano o natural.

### FICHA TÉCNICA

| | |
|---|---|
| **Material estructura** | Acero al carbono |
| **Material de cubierta** | Madera tratada para exteriores |
| **Largo total** | 180 cm |
| **Ancho total** | 150 cm (con bancos) |
| **Altura total** | 75 cm |
| **Altura del asiento** | 45 cm |
| **Espesor de madera** | 35 mm |
| **Acabado estructura** | Pintura electrostática |
| **Acabado madera** | Aceite protector para exteriores |
| **Uso** | Exterior |
| **Instalación** | Anclaje a piso (recomendado) |
| **Capacidad** | 6 - 8 personas |

DIBUJO ACOTADO

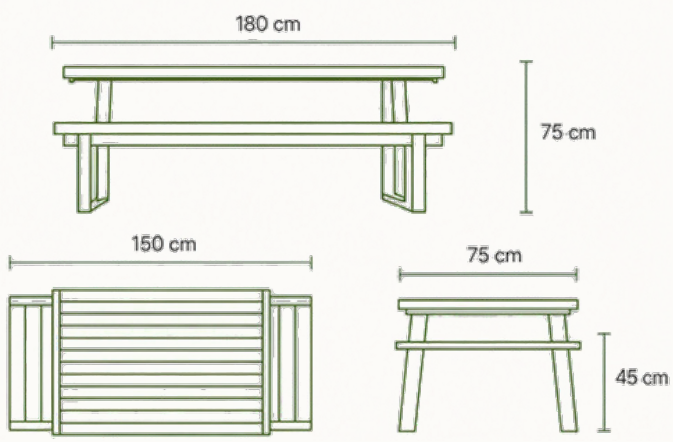


FABRICACIÓN Bajo pedido · cotización a proyecto

CATEGORÍA 02 / 09

# 02 Iluminación urbana

Soluciones funcionales, eficientes y estéticas para iluminar espacios públicos.

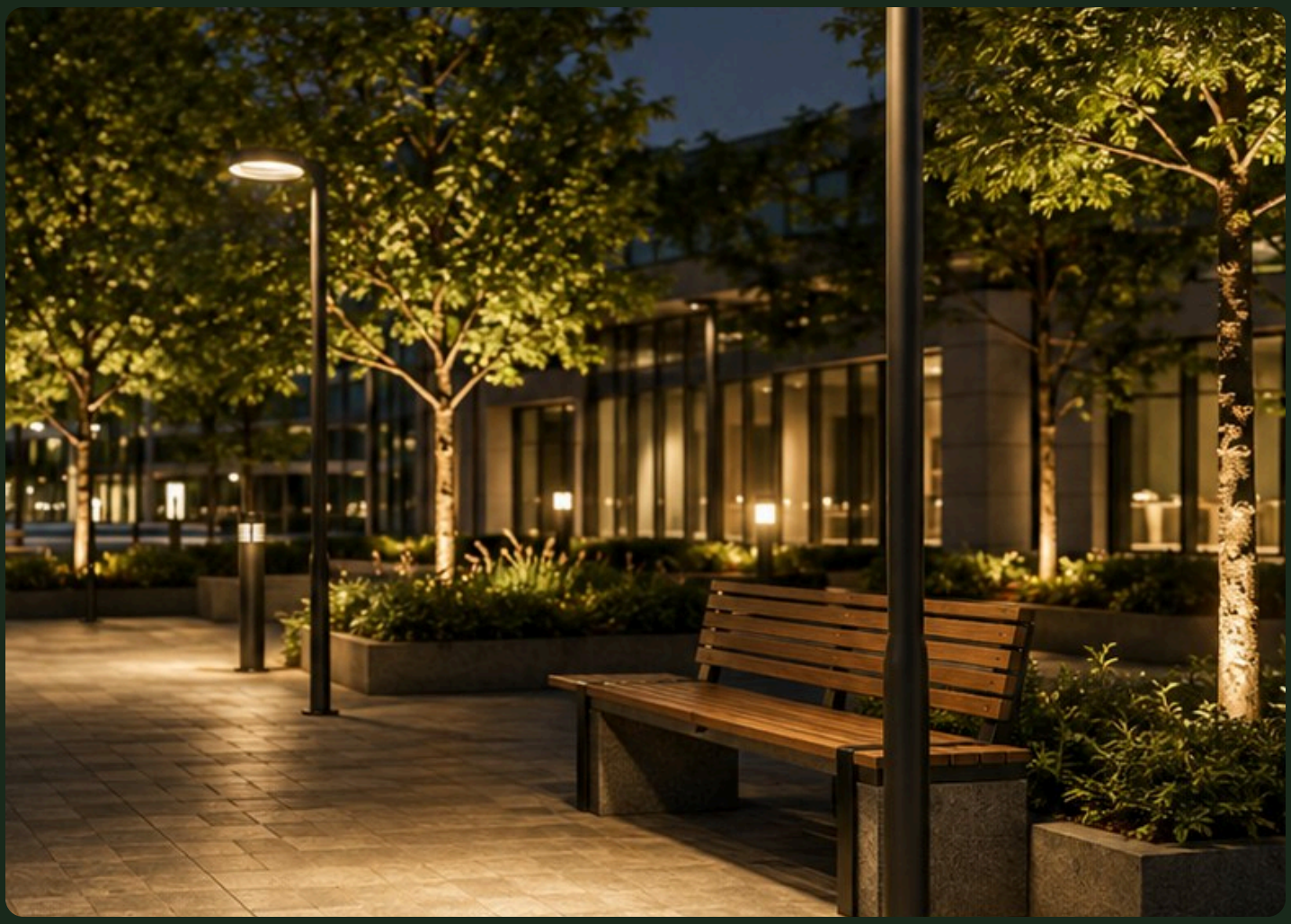

MODELOS 03

05 Luminaria / Baliza Línea 09

06 Luminaria para árboles Focus 10

07 Poste de luminaria solar LED 11

# Luminaria
## Baliza Línea

Luminaria peatonal discreta, de perfil ultrabajo y luz lineal, diseñada para senderos y andadores. Ilumina el camino con elegancia y eficiencia, respetando el entorno nocturno.



01 **Guía escénica discreta**
Perfil ultrabajo que esculpe la luz hacia el suelo respetando el cielo nocturno.

02 **Bajo consumo absoluto**
LED de 10W que ilumina kilómetros de senderos con costo mínimo.

03 **Coraza incorruptible**
Extrusión de aluminio con pintura electrostática contra lluvia y UV.

### FICHA TÉCNICA

| | |
|---|---|
| **Dimensiones** | 80 × 12 × 12 cm |
| **Material** | Aluminio · gris Oxford |
| **Fuente** | LED 10W · 3000K · 800 lm |
| **Protección** | IP65 / IK08 |

DIBUJO ACOTADO

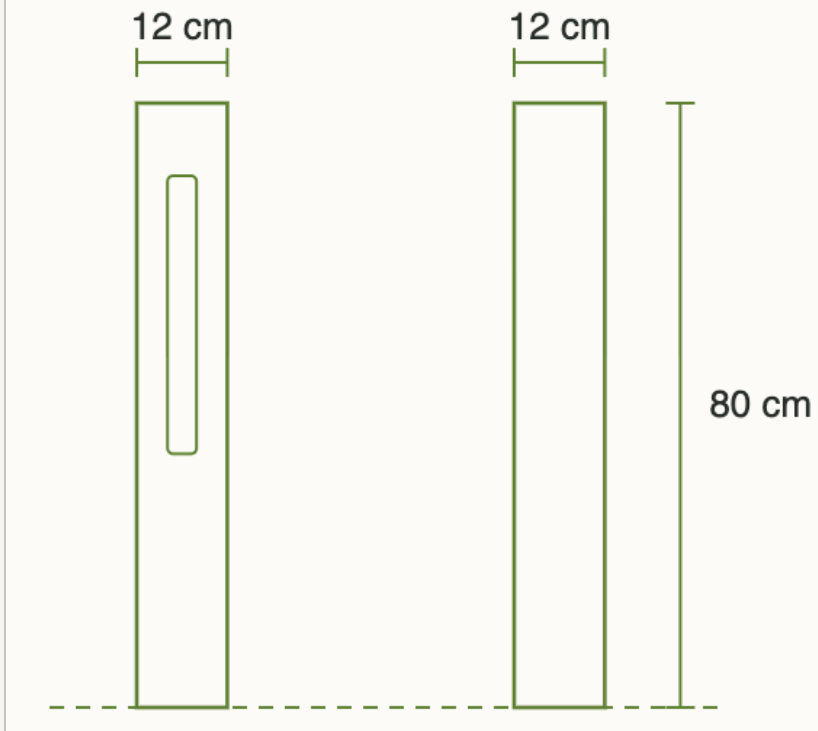


FABRICACIÓN Bajo pedido · cotización a proyecto

# Luminaria para árboles
## Focus

Luminaria paisajística diseñada para realzar árboles y vegetación con luz cálida y controlada. Su óptica direccional y robusta construcción garantizan un acento visual elegante y duradero en espacios públicos al aire libre.



01 **Acento paisajístico**
Óptica direccional para resaltar árboles, palmeras y esculturas.

02 **Baño de luz cálido**
LED 3000K que satura el verdor y crea atmósferas acogedoras.

03 **Ingeniería subterránea**
Carcasa de aluminio con sellado IP65 contra aspersores y tormentas.

### FICHA TÉCNICA

| | |
|---|---|
| **Altura** | 22 cm |
| **Diámetro** | 16 cm |
| **Material** | Aluminio |
| **Fuente** | LED 15W · 1,200 lm · 3000K |
| **Instalación** | En tierra · IP65 / IK08 |

DIBUJO ACOTADO

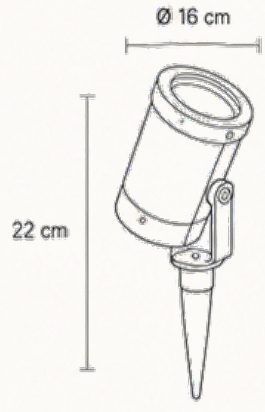


**Sostenible**
Productos diseñados para mejorar los espacios públicos con responsabilidad ambiental y social.

**Seguridad**
Iluminación que contribuye a la seguridad y orientación en espacios públicos.

# Poste de luminaria solar LED

Poste de iluminación solar LED diseñado para brindar eficiencia energética y seguridad en espacios públicos. Su sistema autónomo no requiere conexión eléctrica, reduciendo costos de instalación y mantenimiento, además de contribuir al cuidado del medio ambiente.

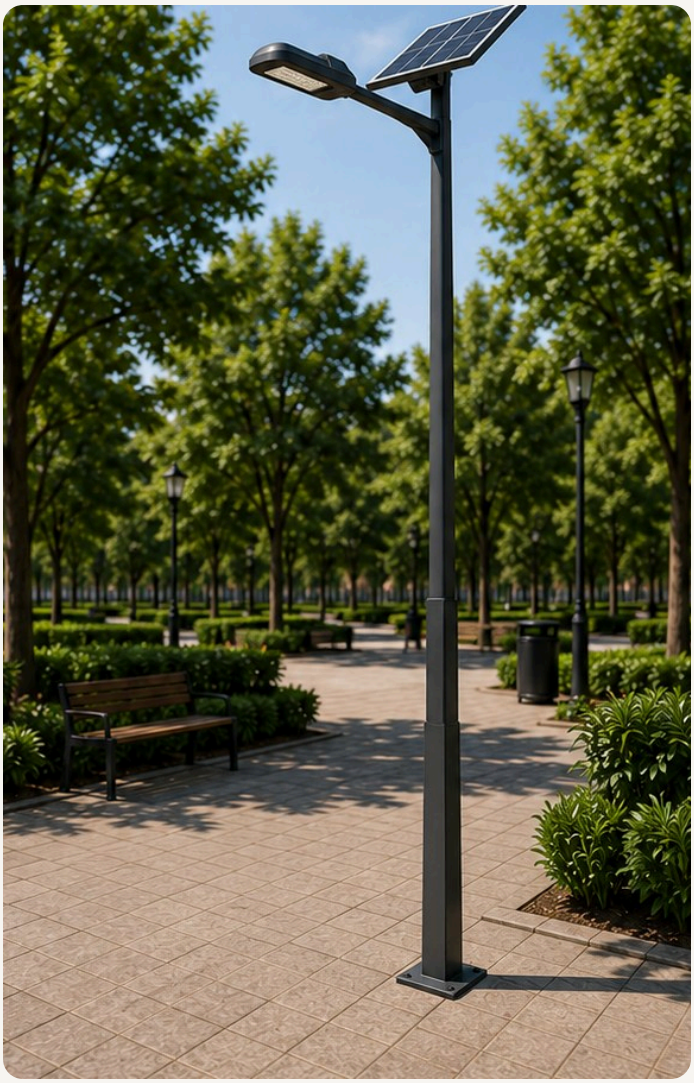

01 **Energía solar autónoma**
Panel fotovoltaico de alta eficiencia que recarga la batería durante el día para iluminación nocturna.

02 **Iluminación LED eficiente**
Luminaria LED de alto flujo luminoso que garantiza visibilidad y seguridad con bajo consumo energético.

03 **Resistencia y durabilidad**
Fabricado en acero de alta calidad con acabado anticorrosivo para una larga vida útil en exteriores.

04 **Amigable con el ambiente**
Sistema 100% sustentable que reduce emisiones de $CO_2$ y el consumo de energía convencional.

## FICHA TÉCNICA

| | |
|---|---|
| **Altura total** | 6.00 m |
| **Estructura** | Tubo de acero 3" |
| **Brazo** | Tubo de acero 2" |
| **Luminaria** | LED 40W / 6000 lúmenes |
| **Panel solar** | 120W monocristalino |
| **Batería** | Litio 12.8V / 60Ah |
| **Tiempo de carga** | 6 - 8 horas (sol pleno) |
| **Autonomía** | 2 a 3 noches |
| **Acabado** | Pintura electrostática |
| **Uso** | Exterior |
| **Instalación** | Anclaje a dado de concreto |

DIBUJO ACOTADO

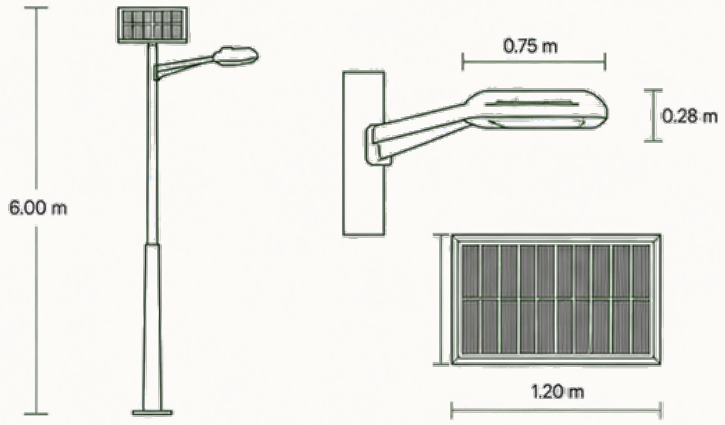

CATEGORÍA 03 / 09

# 03 Seguridad vial

Soluciones funcionales, resistentes y seguras para entornos viales y urbanos.



MODELOS 04

08 Bolardo de seguridad cilíndrico 13
09 Bolardo retráctil / automático 14
10 Poste peatonal URB-L01 15
11 Valla de seguridad 16

03 · SEGURIDAD VIAL



# Bolardo de seguridad *cilíndrico*

Bolardo urbano de protección robusta, diseñado para delimitar y resguardar áreas vehiculares o peatonales. Su estructura resistente y visibilidad táctica lo convierten en una solución confiable para entornos exigentes.

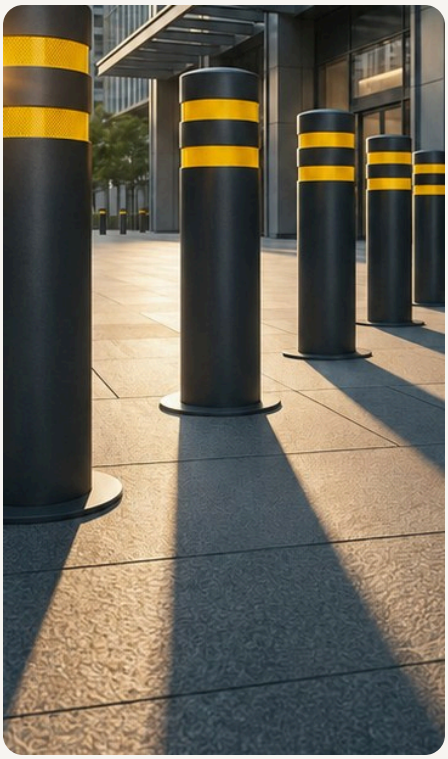

01 **Barrera inquebrantable**
Núcleo de acero al carbón de 4 mm para máxima contención vehicular.

02 **Visibilidad táctica**
Anillos reflectivos de alta intensidad que guían el tráfico nocturno.

03 **Defensa anticorrosiva**
Blindaje dual: galvanizado en caliente + pintura electrostática.

## FICHA TÉCNICA

| | |
|---|---|
| **Altura** | 90 cm |
| **Diámetro** | 14 cm |
| **Espesor** | 4 mm · acero al carbón |
| **Instalación** | Anclado a concreto |
| **Peso** | 8.5 kg |

DIBUJO ACOTADO

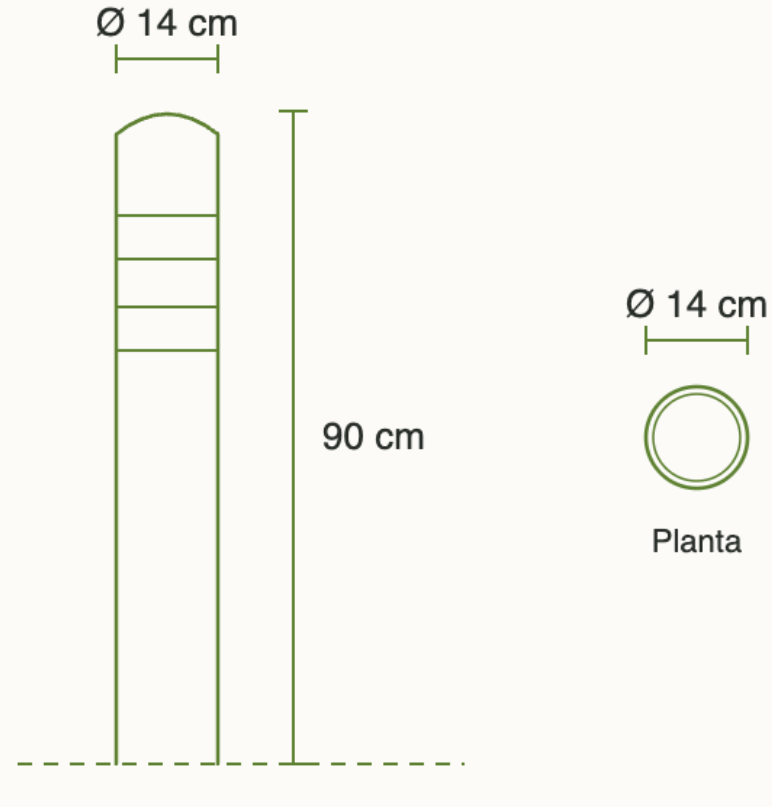


FABRICACIÓN Bajo pedido · cotización a proyecto

03 · SEGURIDAD VIAL

09 / 29

# Bolardo retráctil automático

Bolardo retráctil automático diseñado para controlar el acceso vehicular a áreas restringidas, combinando seguridad, resistencia y funcionalidad. Su sistema electromecánico permite una operación rápida y confiable, ideal para entornos urbanos que requieren control de acceso eficiente y durabilidad en condiciones exigentes.



01 **Control de acceso**
Sistema automático que permite el acceso autorizado y restringe el paso de vehículos no permitidos.

02 **Alta resistencia**
Fabricado en acero de alta calidad con acabado anticorrosivo para máxima durabilidad.

03 **Operación confiable**
Mecanismo electromecánico de alto desempeño con tiempo de respuesta rápido y seguro.

04 **Diseño integrado**
Estética sobria y funcional que se integra a cualquier entorno urbano sin afectar la imagen del espacio.

## FICHA TÉCNICA

| | |
|---|---|
| **Diámetro** | Ø 275 mm |
| **Altura total** | 600 mm |
| **Altura sobre superficie** | 600 mm |
| **Estructura** | Tubo de acero cédula 40 |
| **Espesor** | 6 mm |
| **Acabado** | Pintura electrostática |
| **Sistema de operación** | Electromecánico / Hidráulico |
| **Tiempo de operación** | 6 - 8 segundos (sube / baja) |
| **Alimentación** | 110 / 220 Vca, 60 Hz |
| **Uso** | Control de acceso vehicular |
| **Instalación** | Anclaje a base de concreto |

DIBUJO ACOTADO

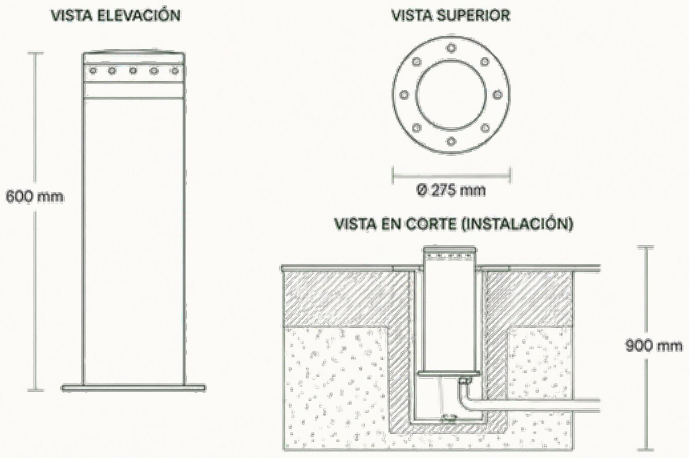


FABRICACIÓN Bajo pedido · cotización a proyecto

# Poste peatonal
## URB-Lo1

Poste peatonal diseñado para iluminar andadores y espacios públicos con uniformidad, eficiencia y resistencia. Su configuración técnica ofrece seguridad visual, larga vida útil y gran desempeño en exteriores.

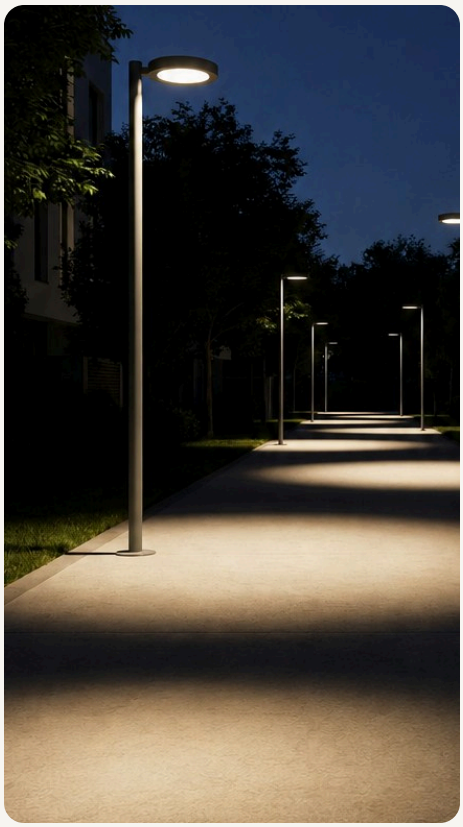

01 **Distribución fotométrica**
Luz uniforme sobre andadores, sin puntos ciegos ni deslumbre.

02 **Aleación de vanguardia**
Cabezal de aluminio inyectado que disipa calor y alarga la vida del chip.

03 **Diseño antivandalismo**
Óptica sellada IP65 / IK08, resistente a impactos e intemperie.

### FICHA TÉCNICA

| | |
|---|---|
| **Altura** | 4.00 m |
| **Ø poste** | 90 mm |
| **Materiales** | Acero al carbón + aluminio inyectado |
| **Fuente** | LED 30W · 4000K · 3,900 lm |
| **Protección** | IP65 / IK08 |

DIBUJO ACOTADO

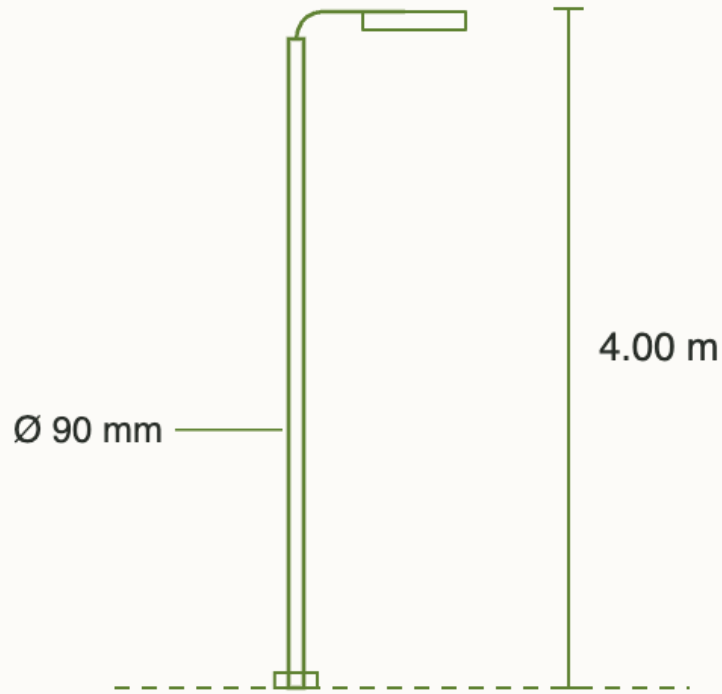


FABRICACIÓN Bajo pedido · cotización a proyecto

03 · SEGURIDAD VIAL



# Valla
# de seguridad

Sistema de vallas modulares diseñado para el control de accesos y la protección perimetral en eventos, obras y espacios públicos. Ofrece seguridad, continuidad y movilidad sin comprometer la visibilidad ni el entorno urbano.

01 **Prevención de impactos**
Esquinas curvas continuas que reducen riesgos para transeúntes.

02 **Continuidad perimetral**
Sistema ensamblable de alta precisión, sin puntos ciegos.

03 **Movilidad inteligente**
Estructura tubular ligera y de alta visibilidad, fácil de reubicar.




## FICHA TÉCNICA

| | |
|---|---|
| **Dimensiones** | 1.10 × 2.00 × 0.60 m |
| **Tubo** | Ø 32 mm |
| **Sistema** | Ensamblable |
| **Acabado** | Pintura electrostática |
| **Peso** | 15 kg |

DIBUJO ACOTADO

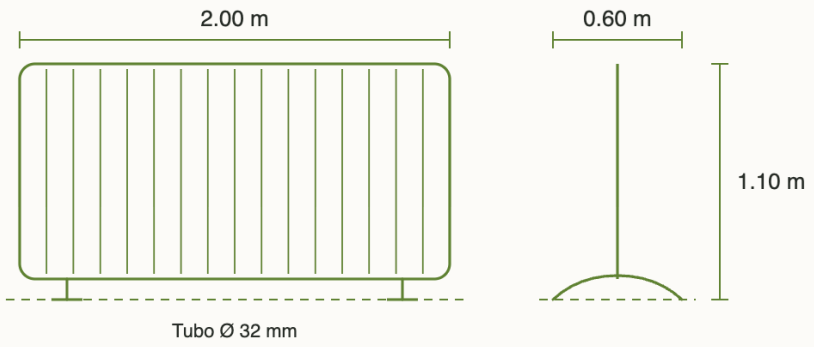


FABRICACIÓN Bajo pedido · cotización a proyecto

CATEGORÍA 04 / 09

# 04 Movilidad y ciclismo

Soluciones funcionales, resistentes y estéticas para infraestructura ciclista y movilidad urbana.




MODELOS 03

12 Aparca bicis · Modelo espiral · Exterior 18

13 Ciclopuerto techado · Exterior 19

14 Parabús / Paradero 20

# Aparca bicis
## Modelo espiral · Exterior

Solución práctica y segura para el estacionamiento de bicicletas en espacios públicos y privados. Su diseño en espiral permite asegurar la bicicleta en dos puntos de contacto, brindando mayor estabilidad y seguridad.



01 **Estacionamiento seguro**
Permite asegurar el cuadro y al menos una rueda con candado tipo U.

02 **Diseño eficiente**
Estructura en espiral que optimiza el espacio y permite estacionar varias bicicletas alineadas.

03 **Alta resistencia**
Fabricado en acero al carbón con acabado anticorrosivo para uso continuo en exteriores.

04 **Instalación segura**
Anclaje al piso mediante taquetes expansivos para máxima estabilidad y seguridad.

### FICHA TÉCNICA

| | |
|---|---|
| **Material** | Acero al carbón |
| **Acabado** | Pintura electrostática |
| **Capacidad** | 5 bicicletas |
| **Sistema de fijación** | Anclaje al piso (4 puntos por módulo) |
| **Dimensiones** | Largo: 180 cm<br>Ancho: 50 cm<br>Altura: 50 cm |
| **Diámetro del tubo** | Ø 48 mm (1 7/8") |

DIBUJO ACOTADO

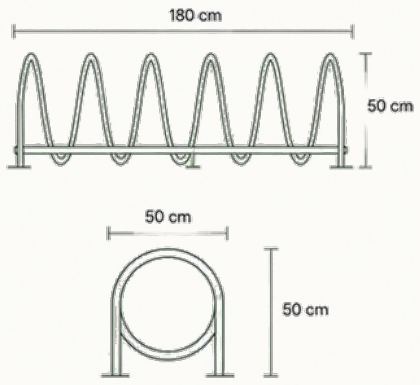


**Duradero y resistente**
Estructura robusta diseñada para soportar uso constante y condiciones climáticas extremas.

**Anticorrosión**
Acabado con pintura electrostática que protege contra la oxidación y el desgaste.

**Compatible con todo tipo de bicicletas**
Ideal para bicicletas de ciudad, montaña, híbridas y eléctricas.

**Ideal para espacios urbanos**
Perfecto para parques, plazas, escuelas, oficinas y comercios.

# Ciclopuerto techado
## Exterior

Estructura techada diseñada para proteger bicicletas y fomentar la movilidad sustentable. Su diseño moderno y funcional se integra de forma armónica en espacios públicos, corporativos y educativos.

01 **Protección total**
Techo de policarbonato que protege de la lluvia y los rayos UV, manteniendo las bicicletas en óptimas condiciones.

02 **Estacionamiento eficiente**
Capacidad para múltiples bicicletas con sistema de sujeción individual que evita daños y desorden.

03 **Estructura resistente**
Fabricado en acero al carbón con acabado anticorrosivo para mayor durabilidad y seguridad.

04 **Instalación segura**
Anclaje al piso mediante taquetes expansivos que garantiza estabilidad en cualquier superficie.

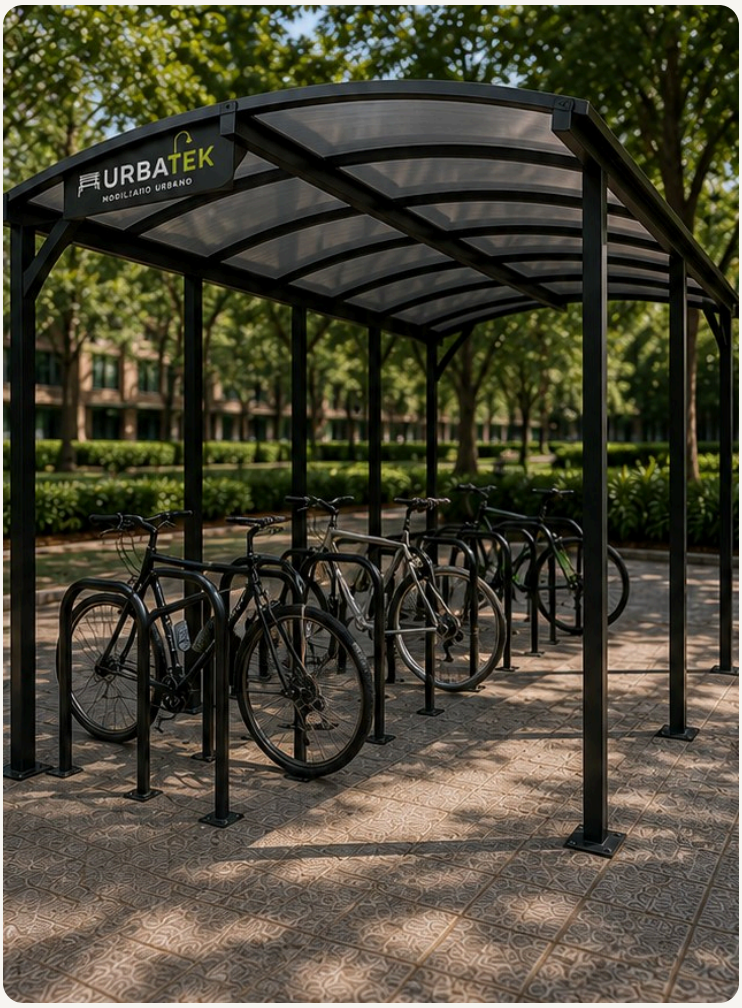


### FICHA TÉCNICA

| | |
|---|---|
| **Material estructura** | Acero al carbón |
| **Acabado** | Pintura electrostática |
| **Material de techo** | Policarbonato alveolar UV |
| **Capacidad** | 8 - 10 bicicletas |
| **Sistema de sujeción** | Aro en “U” individual |
| **Fijación** | Anclaje al piso (6 puntos) |
| **Dimensiones** | Largo: 350 cm<br>Ancho: 210 cm<br>Altura: 230 cm |

DIBUJO ACOTADO

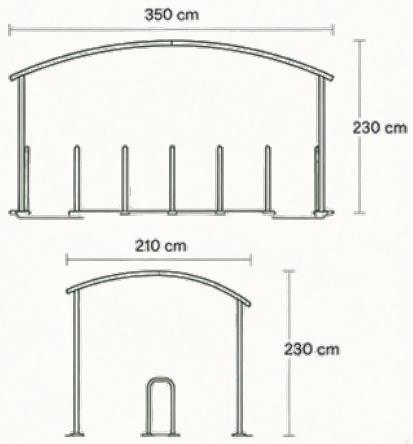


**Resistente y duradero**
Estructura robusta diseñada para soportar condiciones climáticas extremas y uso constante.

**Techo de policarbonato UV**
Bloquea los rayos solares y permite iluminación natural.

**Fomenta la movilidad**
Promueve el uso de la bicicleta como medio de transporte sustentable.

**Diseño moderno**
Líneas limpias que se integran perfectamente en el entorno urbano o natural.

# Parabús
## Paradero

Estructura diseñada para brindar protección y comodidad en los puntos de espera del transporte público. Su diseño moderno y robusto se integra al entorno urbano, ofreciendo seguridad, durabilidad y bajo mantenimiento.




01 **Protección efectiva**
Cubierta de policarbonato sólido con protección UV que brinda sombra y resguardo contra la lluvia.

02 **Estructura robusta**
Fabricado en tubo de acero de 2" y lámina cal. 14, diseñado para soportar condiciones climáticas extremas y uso constante.

03 **Bajo mantenimiento**
Acabado con pintura electrostática que ofrece alta resistencia a la corrosión y fácil limpieza.

04 **Diseño urbano**
Estética contemporánea que mejora la imagen urbana y se integra a cualquier entorno público.

### FICHA TÉCNICA

| | |
|---|---|
| **Dimensiones** | 240 × 150 × 230 cm |
| **Estructura** | Tubo de acero 2" |
| **Cubierta** | Policarbonato sólido 6 mm con protección UV |
| **Paredes laterales y trasera** | Lámina perforada cal. 14 |
| **Asiento** | Lámina perforada cal. 14 |
| **Acabado** | Pintura electrostática |
| **Uso** | Exterior |
| **Instalación** | Anclaje a piso con taquetes expansivos |

DIBUJO ACOTADO

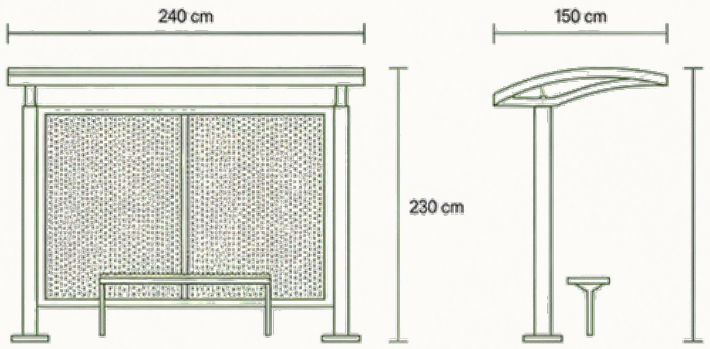


FABRICACIÓN Bajo pedido · cotización a proyecto

CATEGORÍA 05 / 09

# 05 Recreación y deporte

Soluciones funcionales, resistentes y atractivas para espacios públicos de recreación y actividad física.



MODELOS 03

15 Gimnasio al aire libre · Modelo Urban 22

16 Gradas / Butacas metálicas 23

17 Juego infantil · Módulo básico 24

05 · RECREACIÓN Y DEPORTE 15 / 29

# Gimnasio al aire libre
## Modelo Urban

Equipo diseñado para fomentar la actividad física y el bienestar en espacios públicos. Su estructura robusta, materiales resistentes a la intemperie y diseño ergonómico permiten un entrenamiento seguro y efectivo para usuarios de todas las edades.

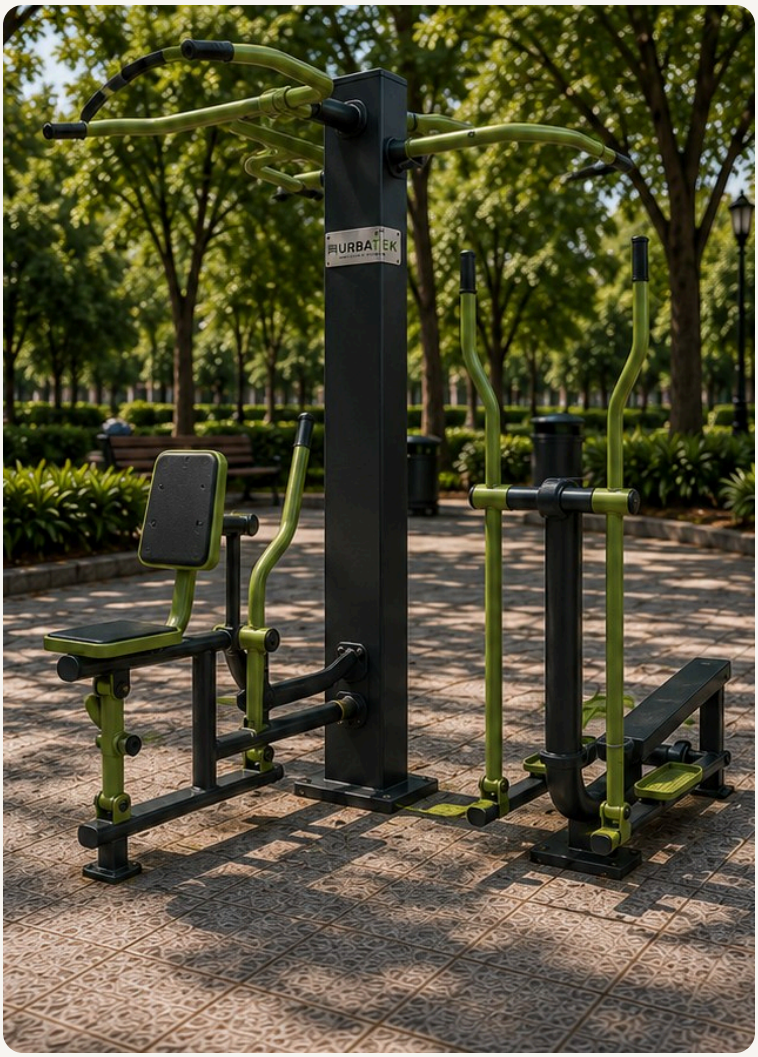


01 **Ejercicio para todos**
Estaciones múltiples que permiten realizar ejercicios de fuerza, cardio y flexibilidad para usuarios de diferentes edades y niveles.

02 **Estructura resistente**
Fabricado en acero al carbón con acabado anticorrosivo para mayor durabilidad en exteriores.

03 **Seguro y ergonómico**
Diseño ergonómico y componentes seguros que brindan estabilidad y comodidad durante el ejercicio.

04 **Salud y bienestar**
Promueve un estilo de vida activo, mejora la salud física y mental y fortalece la convivencia comunitaria.

### FICHA TÉCNICA

| | |
|---|---|
| **Material estructura** | Acero al carbón |
| **Acabado** | Pintura electrostática |
| **Componentes** | Asientos y respaldos de HDPE antivandálico |
| **Capacidad** | 4 estaciones / 8 usuarios |
| **Uso recomendado** | Público en general (niños mayores de 12 años y adultos) |
| **Instalación** | Anclaje al piso (6 puntos) |
| **Área mínima requerida** | 5.0 m × 5.0 m |
| **Peso aprox.** | 280 kg |

DIBUJO ACOTADO

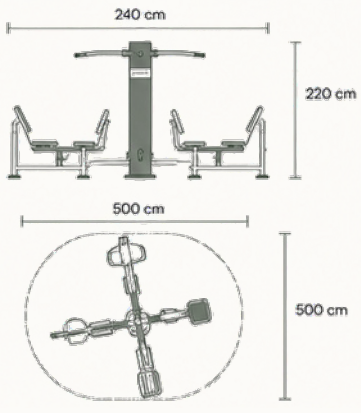


**Alta durabilidad**
Materiales y acabados que resisten condiciones climáticas extremas y uso constante.

**Mantenimiento mínimo**
Componentes de fácil mantenimiento y reemplazo.

**Normatividad**
Cumple con estándares de seguridad para equipos de ejercicio al aire libre.

**Convivencia comunitaria**
Espacios que fortalecen el tejido social y promueven hábitos saludables.

# Gradas
## Butacas metálicas

Sistema de gradas y butacas metálicas diseñadas para ofrecer comodidad, seguridad y excelente visibilidad en espacios deportivos y de convivencia. Su estructura robusta y modular permite una instalación rápida, duradera y de fácil mantenimiento.



01 **Capacidad y comodidad**
Diseñadas ergonómicamente para brindar confort en largas jornadas de uso.

02 **Estructura robusta**
Fabricadas en acero de alta resistencia y con lámina antiderrapante para una mayor seguridad.

03 **Bajo mantenimiento**
Acabado con pintura electrostática que protege contra la corrosión y facilita la limpieza.

04 **Diseño modular**
Sistema modular que se adapta al espacio disponible y permite una instalación rápida y eficiente.

### FICHA TÉCNICA

| | |
|---|---|
| **Estructura** | Tubo de acero estructural 2" |
| **Asientos y respaldos** | Lámina perforada cal. 14 |
| **Escalones** | Lámina antiderrapante cal. 14 |
| **Barandales** | Tubo de acero 1 1/2" |
| **Acabado** | Pintura electrostática |
| **Capacidad** | Desde 2 hasta 6 filas |
| **Uso** | Exterior |
| **Instalación** | Anclaje a piso con taquetes expansivos |

DIBUJO ACOTADO

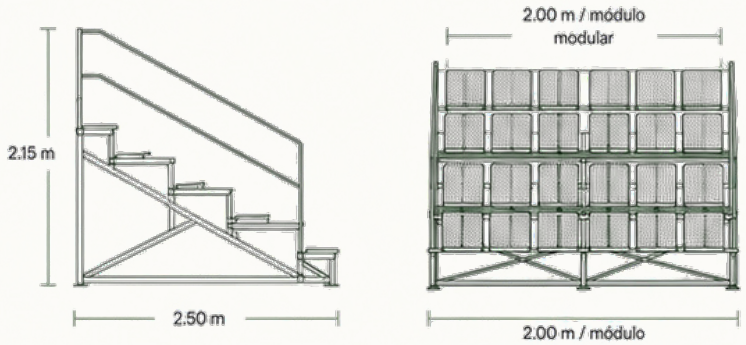


FABRICACIÓN Bajo pedido · cotización a proyecto

# Juego infantil
## Módulo básico

Sistema infantil compacto para parques y áreas recreativas, diseñado para estimular la coordinación y el juego activo. Integra plataforma, escalera y tobogán con materiales resistentes para uso exterior.

01 **Desarrollo motriz**
Plataformas de trepa y tobogán que estimulan la coordinación.

02 **Polímeros de nueva generación**
HDPE con estabilizadores UV, sin decoloración ni fractura.

03 **Cumplimiento normativo**
Diseñado bajo la norma NMX-S-047 contra atrapamientos y caídas.

04 **Integración urbana**
Estética limpia que se adapta a parques y desarrollos contemporáneos.

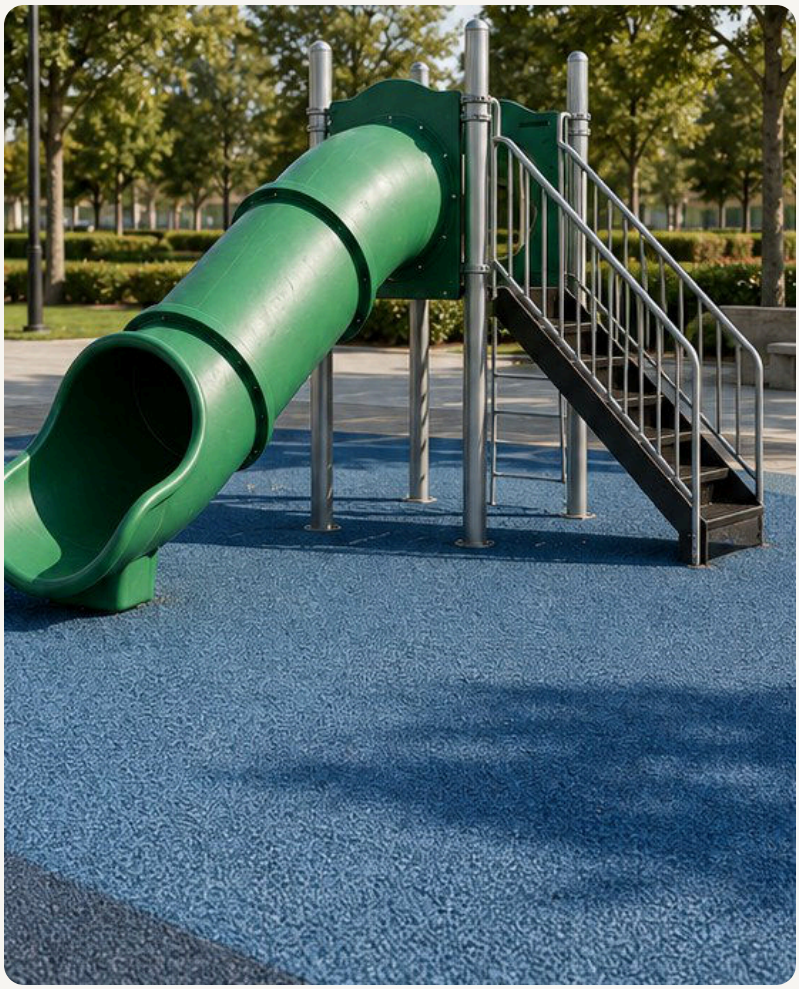

### FICHA TÉCNICA

| | |
|---|---|
| **Componentes** | Tobogán + escalera + plataforma |
| **Estructura** | Tubo de acero galvanizado |
| **Accesorios** | HDPE con estabilizadores UV |
| **Norma** | NMX-S-047 |
| **Uso** | Exterior |

DIBUJO ACOTADO

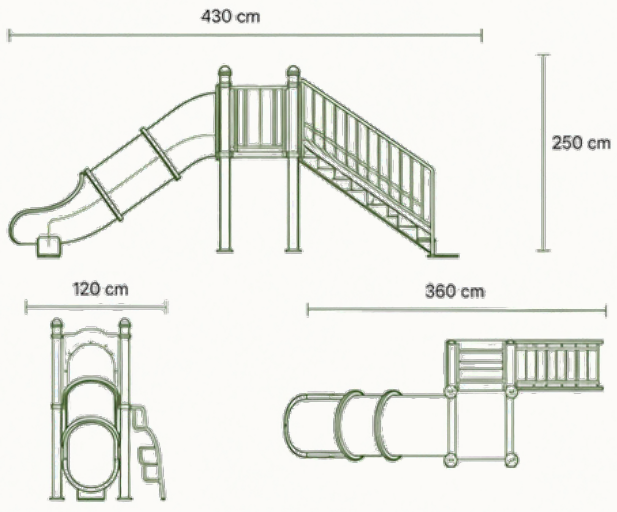


FABRICACIÓN Bajo pedido · cotización a proyecto

CATEGORÍA 06 / 09

# 06 Limpieza y reciclaje

Soluciones funcionales, resistentes y estéticas para limpieza urbana, separación de residuos y reciclaje en espacios públicos.




MODELOS 04

18 Bote de basura Lumi 26
19 Bote de basura Nord · Interior 27
20 Bote de basura Perfor · Exterior 28
21 Estación de reciclaje 3 flujos · Modelo Urban 29

06 · LIMPIEZA Y RECICLAJE 18 / 29

# Bote de basura
## Lumi

Solución práctica y estética para mantener espacios públicos limpios y ordenados.



01 **Innovación escénica**
Primera papelera urbana en México con iluminación LED integrada.

02 **Armadura antivandalismo**
Chasis hermético en acero al carbón negro mate que repele rayaduras.

03 **Gestión inteligente**
Cubeta galvanizada extraíble que agiliza el vaciado.

### FICHA TÉCNICA

| | |
|---|---|
| **Dimensiones** | 95 × 45 × 45 cm |
| **Capacidad** | 80 L |
| **Material** | Acero al carbón |
| **Iluminación** | LED cálida integrada |
| **Peso** | 28 kg |

DIBUJO ACOTADO

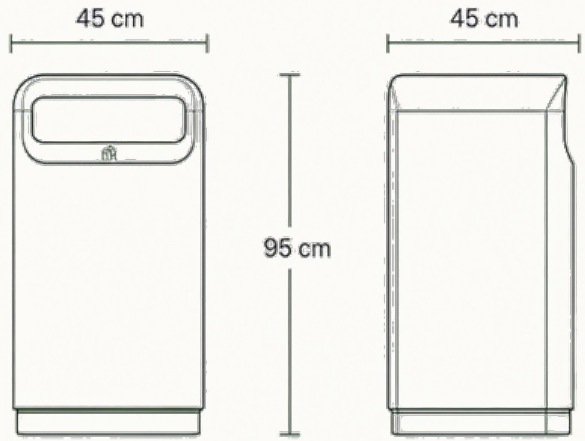


FABRICACIÓN Bajo pedido · cotización a proyecto

# Bote de basura Nord
## Interior

Diseñado para espacios interiores de alto perfil, combina elegancia, discreción y funcionalidad en lobbies, corporativos e interiores de prestigio.



01 **Elegancia ejecutiva**
Diseño sobrio para lobbies de alto perfil y corporativos.

02 **Tecnología antihuellas**
Tratamiento sobre el inoxidable que mantiene apariencia impecable.

03 **Higiene oculta**
Geometría cerrada que atrapa olores y oculta la bolsa.

04 **Mantenimiento eficiente**
Solución práctica para interiores con limpieza sencilla.

### FICHA TÉCNICA

| | |
|---|---|
| **Dimensiones** | 85 × 40 × 40 cm |
| **Capacidad** | 60 L |
| **Material** | Acero inoxidable + al carbón |
| **Acabado** | Cepillado / negro mate antihuellas |
| **Peso** | 22 kg |

DIBUJO ACOTADO

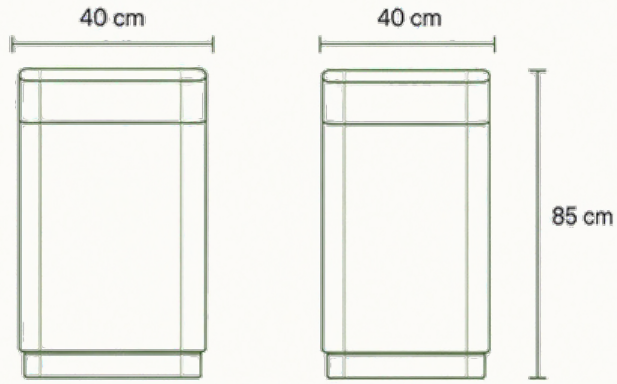


FABRICACIÓN Bajo pedido · cotización a proyecto

# Bote de basura Perfor *Exterior*

Bote de basura cilíndrico de alta resistencia para exteriores, con diseño perforado que permite la ventilación y evita la acumulación de líquidos. Ideal para parques, plazas, andadores y espacios públicos de alto tránsito.

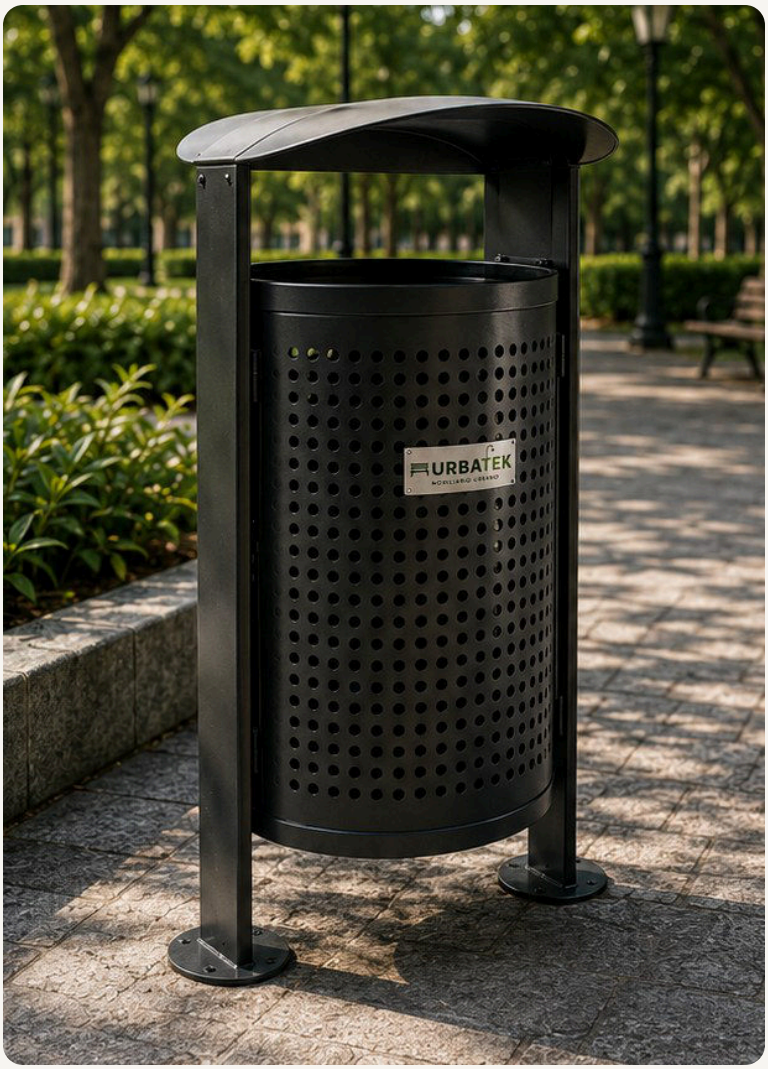


01 **Diseño perforado**
Perforaciones circulares que mejoran la ventilación y reducen la acumulación de humedad y malos olores.

02 **Alta resistencia**
Fabricado en acero al carbón con pintura electrostática que garantiza durabilidad y resistencia al vandalismo.

03 **Fácil mantenimiento**
Sistema de vaciado práctico con puerta frontal abatible y contenedor interior removible.

04 **Funcional y estético**
Diseño moderno que se integra armónicamente a cualquier entorno urbano o natural.

## FICHA TÉCNICA

| | |
|---|---|
| **Material** | Acero al carbón |
| **Acabado** | Pintura electrostática |
| **Capacidad** | 120 litros |
| **Sistema de vaciado** | Puerta frontal abatible con contenedor interior |
| **Fijación** | Anclaje al piso (4 puntos) |
| **Dimensiones** | 58 cm (diámetro) × 95 cm (altura) |

DIBUJO ACOTADO

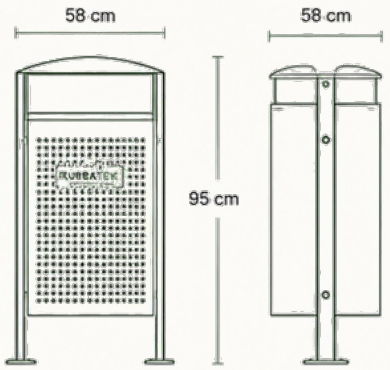


**Resistente y duradero**
Estructura robusta diseñada para soportar condiciones climáticas extremas y uso continuo.

**Separación de residuos**
Compatible con bolsas y sistemas de separación interna.

**Instalación segura**
Preparado para anclaje al piso que garantiza estabilidad y seguridad en espacios públicos.

**Drenaje eficiente**
Diseño perforado que permite el drenado de líquidos y evita malos olores.

# Estación de reciclaje 3 flujos
## Modelo Urban

Diseñada para la separación eficiente de residuos en espacios públicos. Su estructura robusta, materiales anticorrosivos y señalética clara fomentan la cultura del reciclaje y el cuidado del entorno urbano.




01 **Separación eficiente**
Tres compartimentos diferenciados para orgánicos, inorgánicos y reciclables que facilitan la clasificación de residuos.

02 **Estructura resistente**
Fabricada en acero al carbón con acabado anticorrosivo para mayor durabilidad en exteriores.

03 **Práctica y segura**
Puertas frontales con cerradura y sistema de sujeción interna para mantener las bolsas en su lugar.

04 **Sustentable**
Promueve el reciclaje y contribuye a la reducción del impacto ambiental en la ciudad.

### FICHA TÉCNICA

| | |
|---|---|
| **Material estructura** | Acero al carbón |
| **Acabado** | Pintura electrostática |
| **Capacidad** | 3 compartimentos |
| **Capacidad por compartimento** | 120 L |
| **Sistema de sujeción** | Aro interno para bolsa |
| **Puertas** | Con cerradura |
| **Fijación** | Anclaje al piso (4 puntos) |
| **Dimensiones** | 120 cm (ancho) × 100 cm (altura) × 40 cm (profundidad) |

DIBUJO ACOTADO

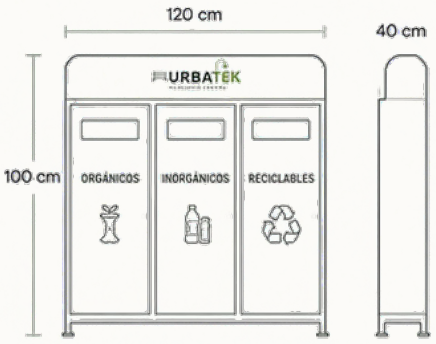


**Resistente y duradera**
Construcción robusta diseñada para soportar condiciones climáticas extremas y uso constante.

**Fomenta el reciclaje**
Señalética clara que incentiva la correcta separación de residuos en espacios públicos.

**Segura e higiénica**
Puertas con cerradura que evitan el acceso no autorizado y facilitan el mantenimiento.

**Instalación segura**
Anclaje al piso que garantiza estabilidad y seguridad en áreas de alto tránsito.

CATEGORÍA 07 / 09

# 07 Jardinería urbana

Soluciones funcionales, resistentes y estéticas para paisajismo, jardineras, maceteros y entornos verdes en espacios públicos.



MODELOS 02

22 Alcorque / rejilla para árbol 31

23 Macetero urbano Lumina 32

07 · JARDINERÍA URBANA

22 / 29

# Alcorque
## rejilla para árbol

Sistema de protección para arbolado urbano que permite riego, aireación y mantenimiento eficiente, integrándose con elegancia a andadores, plazas y espacios públicos.



01 **Raíz sana**
Ranuras de riego y aireación que protegen el sistema radicular del árbol.

02 **Corte de precisión**
Placa de acero de 1/4″ cortada a láser para geometría exacta y alta resistencia.

03 **Mantenimiento ágil**
Sistema de apertura que facilita poda, limpieza y acceso al pie del árbol.

04 **Integración urbana**
Estética sobria que ordena el entorno y protege el arbolado.

### FICHA TÉCNICA

| | |
|---|---|
| **Dimensiones** | 90×90 cm o Ø90/120 cm · hueco Ø30/40 |
| **Material** | Placa de acero 1/4″ corte láser o fundición |
| **Acabado** | Galvanizado + pintura anticorrosiva |
| **Opcional** | Perforación para empotrar luminaria |
| **Uso** | Exterior |
| **Instalación** | Empotrado en andador / plaza |

DIBUJO ACOTADO

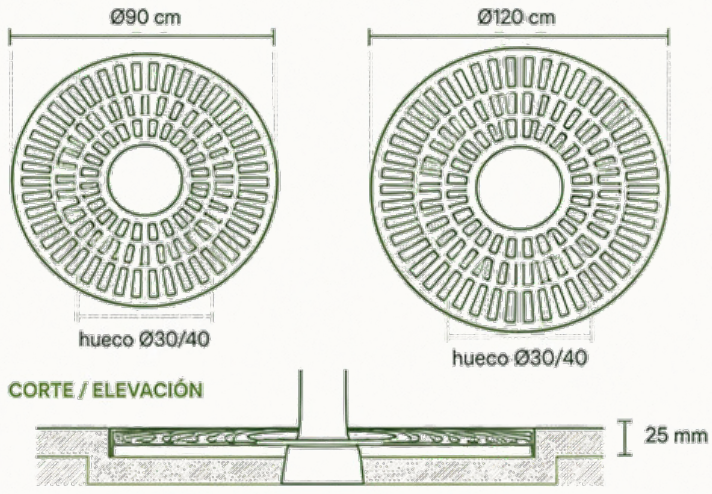


FABRICACIÓN Bajo pedido · cotización a proyecto

# Macetero urbano
## Lumina

Macetero urbano premium con iluminación integrada, diseñado para realzar la vegetación y aportar seguridad, funcionalidad y estilo en plazas, terrazas, corporativos y espacios públicos.



01 **Jardines flotantes**
Banda LED inferior que crea efecto de levitación y guía peatonal.

02 **Bioclimatismo avanzado**
Drenaje interno que protege la raíz y prolonga la vegetación.

03 **Barrera táctica pasiva**
Masa y estructura de acero como elemento disuasorio perimetral.

04 **Diseño urbano**
Estética sobria que se integra en plazas, terrazas y espacios contemporáneos.

### FICHA TÉCNICA

| | |
|---|---|
| **Material** | Acero al carbón negro mate |
| **Dimensiones** | 120 × 50 × 60 cm |
| **Iluminación** | LED cálida 3000K · 18W |
| **Protección** | IP65 / IK08 |
| **Peso** | 45 kg |
| **Uso** | Exterior |

DIBUJO ACOTADO

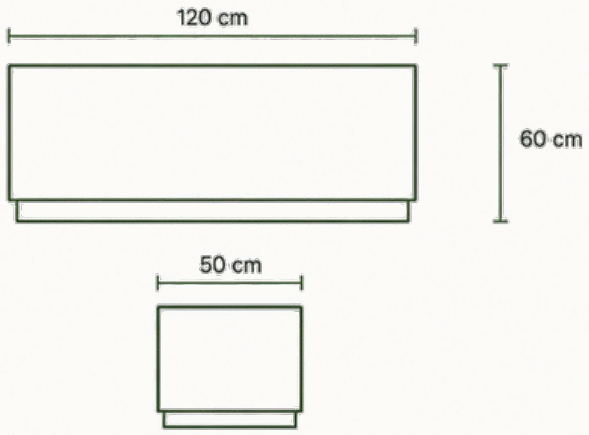


FABRICACIÓN Bajo pedido · cotización a proyecto

CATEGORÍA 08 / 09

# 08 Mobiliario canino

Soluciones funcionales, resistentes y seguras para parques, áreas pet-friendly y espacios públicos.

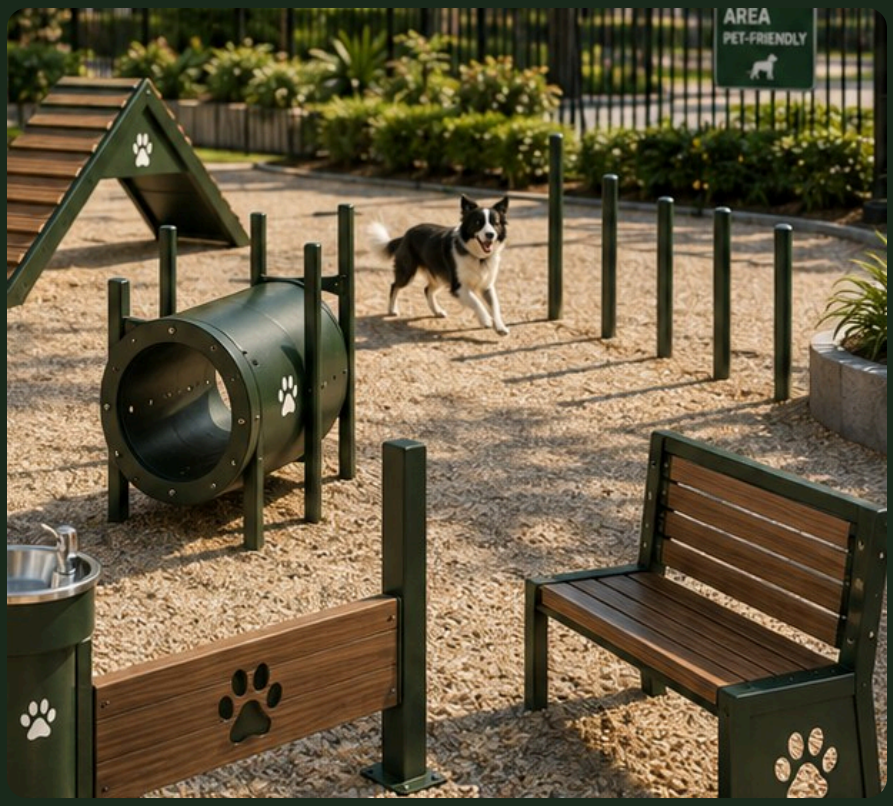


MODELOS 01

24 Mobiliario canino · Agility Urban 34

# Mobiliario canino
## Agility Urban

Circuito de agilidad diseñado para el entrenamiento y recreación canina en espacios públicos. Estructuras robustas, materiales resistentes a la intemperie y un diseño seguro que promueve el bienestar animal y la convivencia responsable.




01 **Ejercicio y diversión**
Fomenta la actividad física y mental de las mascotas, fortaleciendo el vínculo con sus dueños.

02 **Estructura resistente**
Fabricado en acero al carbón con acabado anticorrosivo para mayor durabilidad en exteriores.

03 **Seguro para tu mascota**
Diseño ergonómico sin bordes afilados y superficies antideslizantes para un uso seguro.

04 **Sustentable y duradero**
Materiales de larga vida útil que requieren mínimo mantenimiento y cuidan el entorno urbano.

### FICHA TÉCNICA

| | |
|---|---|
| **Material estructura** | Acero al carbón |
| **Acabado** | Pintura electrostática |
| **Componentes** | Rampa, túnel, aro de salto, postes de slalom y salto |
| **Capacidad** | Uso público y mascotas de todos los tamaños |
| **Instalación** | Anclaje al piso (taquetes y pernos expansivos) |
| **Área mínima requerida** | 10.0 m × 8.0 m |

DIBUJO ACOTADO

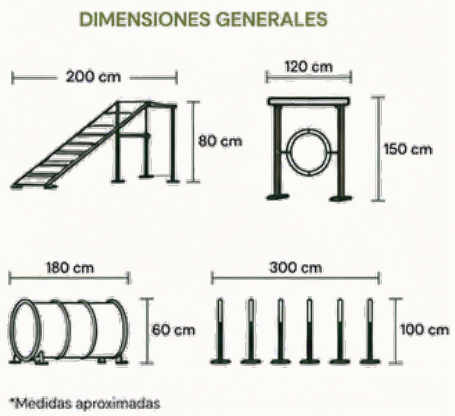


**Alta durabilidad**
Materiales y acabados que resisten condiciones climáticas extremas y uso constante.

**Mantenimiento mínimo**
Componentes de fácil limpieza y reemplazo.

**Normatividad**
Cumple con estándares de seguridad para mobiliario público y bienestar animal.

**Convivencia comunitaria**
Espacios que promueven la tenencia responsable y la integración social.

CATEGORÍA 09 / 09

# 09 Servicios y estructuras

Soluciones inteligentes y duraderas que mejoran la funcionalidad, el confort y la seguridad de los espacios públicos.



MODELOS 05


| | | |
|---|---|---|
| 25 | Andamio estándar | 36 |
| 26 | Bebedero público | 37 |
| 27 | Kiosco / caseta · Prefabricada | 38 |
| 28 | Pérgola / sombra urbana | 39 |
| 29 | Señalética · Tótem informativo | 40 |

# Andamio estándar

Diseñado para brindar seguridad, estabilidad y eficiencia en trabajos de construcción profunda. Su estructura robusta y su plataforma amplia lo convierten en la solución ideal para obras que exigen rendimiento y protección.



01 **Máxima capacidad**
Plataforma de 1.55 m de fondo para trabajos de construcción profunda.

02 **Seguridad estructural**
Tubo de acero de alta resistencia que minimiza la oscilación en altura.

03 **Despliegue eficiente**
Ensamblaje optimizado que reduce los tiempos de armado en obra.

## FICHA TÉCNICA

| | |
|---|---|
| **Altura** | 2.00 m |
| **Ancho** | 2.20 m |
| **Fondo** | 1.55 m |
| **Estructura** | Tubo de acero · pintura electrostática |
| **Carga** | 150 kg/m² · Peso 42 kg |

DIBUJO ACOTADO

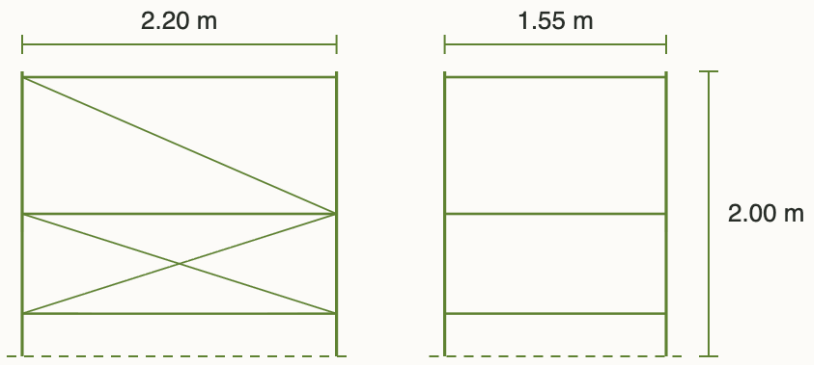


FABRICACIÓN Bajo pedido · cotización a proyecto

# Bebedero público

Bebedero público diseñado para ofrecer hidratación accesible y segura en parques, plazas, escuelas, áreas deportivas y espacios urbanos. Su estructura robusta y su diseño funcional garantizan higiene, sustentabilidad y durabilidad.

01 **Hidratación pública**
Doble altura para niños y adultos.

02 **Higiene blindada**
Cuerpo y charola en acero inoxidable con recubrimiento anticorrosivo.

03 **Sustentabilidad**
Llenador de botella integrado que reduce el uso de PET.

04 **Integración urbana**
Diseño sobrio para parques, plazas y desarrollos.



## FICHA TÉCNICA

| | |
|---|---|
| **Dimensiones** | 70 × 25 × 90 cm |
| **Cuerpo** | Acero inoxidable / galvanizado |
| **Prestaciones** | Doble altura + bebedero para mascota |
| **Descarga** | Botón o sensor; conexión hidráulica |
| **Acabado** | Pulido + recubrimiento epóxico |

DIBUJO ACOTADO

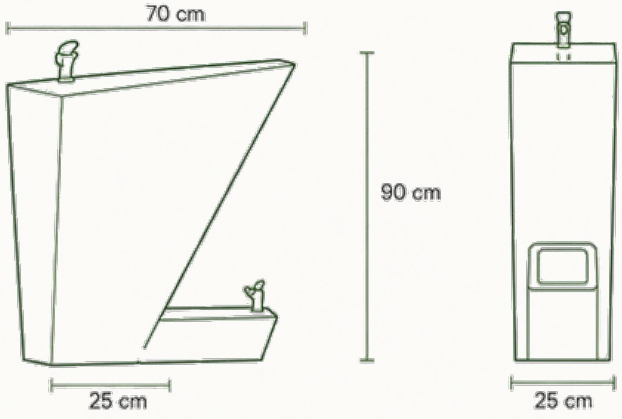


**Construcción duradera**
Materiales de alta resistencia para uso intensivo exterior.

**Higiene pública**
Superficies de acero inoxidable fáciles de limpiar y sanitizar.

**Bajo mantenimiento**
Componentes accesibles y recubrimientos protectores.

# Kiosco / caseta Prefabricada

Kiosco o caseta prefabricada diseñada para brindar soluciones funcionales en espacios públicos. Su estructura modular y materiales de alta calidad permiten una instalación rápida, segura y adaptable a diferentes usos como vigilancia, información, control de acceso o servicios. Ofrece durabilidad, bajo mantenimiento y una estética moderna que se integra al entorno urbano.



01 **Diseño modular**
Estructura prefabricada que permite adaptarse a diferentes necesidades y configuraciones.

02 **Estructura resistente**
Fabricada en acero de alta calidad con tratamiento anticorrosivo para mayor durabilidad.

03 **Rápida instalación**
Sistema prefabricado que reduce tiempos de instalación y costos en obra.

04 **Funcional y estético**
Diseño moderno que se integra armónicamente en parques, plazas, fraccionamientos y áreas públicas.

## FICHA TÉCNICA

| | |
|---|---|
| **Dimensiones** | 240 × 200 × 240 cm |
| **Estructura** | Tubo de acero 2" |
| **Muros** | Panel sándwich 40 mm |
| **Ventanas** | Aluminio con vidrio claro 6 mm |
| **Puerta** | Aluminio con vidrio |
| **Techo** | Lámina galvanizada con impermeabilizante |
| **Acabado** | Pintura electrostática |
| **Uso** | Vigilancia / Información / Control de acceso / Servicios |
| **Instalación** | Anclaje a base de concreto |

DIBUJO ACOTADO

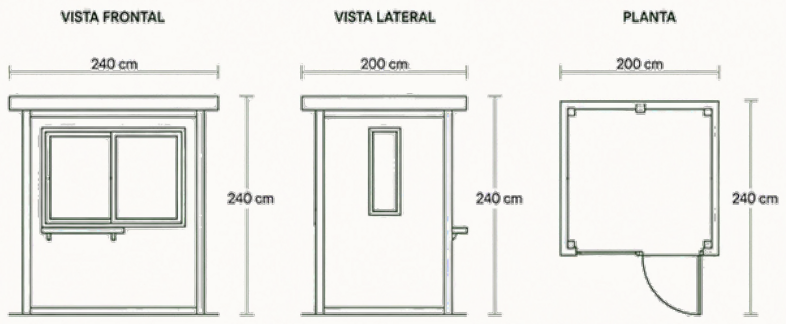


FABRICACIÓN Bajo pedido · cotización a proyecto

# Pérgola
## sombra urbana

Estructura que genera sombra y confort en espacios públicos, mejorando la experiencia urbana y fomentando la convivencia. Su diseño contemporáneo y materiales de alta resistencia garantizan durabilidad, estética y bajo mantenimiento.



01 **Protección solar**
Cubierta de lamas que proporciona sombra efectiva y protección contra rayos UV.

02 **Estructura resistente**
Fabricada en tubo de acero de 2" y lámina cal. 14, diseñada para soportar condiciones climáticas extremas y uso constante.

03 **Bajo mantenimiento**
Acabado con pintura electrostática que ofrece alta resistencia a la corrosión y fácil limpieza.

04 **Diseño urbano**
Estética moderna que se integra armónicamente en plazas, parques, malecones y áreas de convivencia.

### FICHA TÉCNICA

| | |
|---|---|
| **Dimensiones** | 400 × 300 × 250 cm |
| **Estructura** | Tubo de acero 2" |
| **Cubierta** | Lamas de acero cal. 14 |
| **Postes** | Tubo de acero 2" |
| **Acabado** | Pintura electrostática |
| **Uso** | Exterior |
| **Instalación** | Anclaje a piso con taquetes expansivos |

DIBUJO ACOTADO

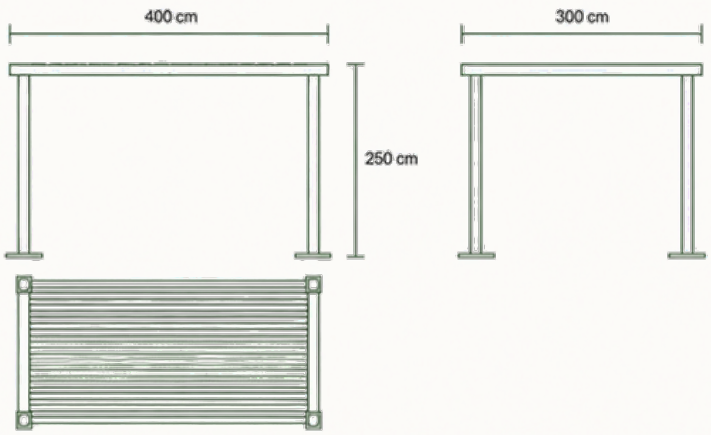


FABRICACIÓN Bajo pedido · cotización a proyecto

# Señalética
## Tótem informativo

Tótem informativo de alta visibilidad para comunicar, orientar y mejorar la experiencia de los usuarios en espacios públicos. Diseño robusto y contemporáneo, resistente a la intemperie y al vandalismo.

01 **Información clara**
Superficie amplia para mapas, directorios, reglamentos o mensajes institucionales.

02 **Alta resistencia**
Fabricado en acero al carbón con acabado anticorrosivo para uso exterior continuo.

03 **Instalación segura**
Anclaje al piso mediante taquetes expansivos que garantiza estabilidad y seguridad.

04 **Diseño visible y estético**
Líneas limpias y modernas que se integran al entorno urbano y mejoran la imagen del espacio.




### FICHA TÉCNICA

| | |
|---|---|
| **Material** | Acero al carbón |
| **Acabado** | Pintura electrostática |
| **Sistema de impresión** | Gráfica en vinil de alta resistencia o impresión UV |
| **Fijación** | Anclaje al piso (4 puntos) |
| **Dimensiones** | 60 cm (ancho) × 200 cm (altura) × 12 cm (profundidad) |

DIBUJO ACOTADO

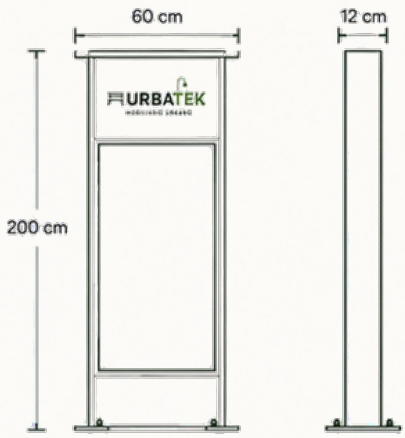


**Duradero y confiable**
Estructura robusta diseñada para resistir condiciones climáticas extremas y uso constante.

**Gran visibilidad**
Altura y diseño que garantizan la lectura de la información a distancia.

**Resistente a la intemperie**
Materiales y acabados que evitan corrosión, decoloración y desgaste.

**Mejora el espacio urbano**
Aporta orden, orientación e identidad a parques, plazas y desarrollos.

URBATEK

MOBILIARIO URBANO

© 2027 Urbatek · División Industria · Grupo Arvia

Todos los derechos reservados.